ALIMENTATION AC-DC ou DC-DC jusqu'à 3000 Watts
AL200

LOREME

- ***Montage RAIL DIN ou en Saillie***

  AL200HD *3000 Watts ou jusqu'à 6 sorties 500W*
  AL200 *2500 Watts ou jusqu'à 5 sorties 500W*
  AL200L *2000 Watts ou jusqu'à 4 sorties 500W*
  Tension de sortie : 12Vdc….240Vdc
  AL200V*: ajustable par potentiomètre ou entrée analogique*
  AL200HV*: Entrée haute tension*

AL200

- ***Tension d'entrée*** *DC , 50Hz , 60 Hz et 400Hz*
  85….265Vac Monophasé
  180....550Vac Biphasé / Triphasé
  9...36Vdc, 18…72Vdc, 40Vdc ...160Vdc,
  120...340Vdc, 254...780Vdc,
  200Vdc ...1500Vdc …..2500Vdc (photovoltaïque)

AL200L

- ***Protection:*** *court-circuits, surcharges et thermique*
- ***Option:***
  Liaison Ethernet pour monitoring distant
  Diode de sortie permettant la mise en parallèle
  Relais watchdog contrôle de tension de sortie
  Sortie analogique 0..10V, 4..20mA image du courant de sortie

Alimentation industrielle de puissance, robuste, configurable sur demande, totalement protégée et disponible de 1 à 6 sorties isolées ou a masse commune. Applications : industrie , énergie , photovoltaïque , éolien.

Descriptif :
- Alimentation à découpage offrant une puissance volumique importante, sans échauffement important lié au fort rendement de l'électronique.
- de 1 à 6 sorties isolées permettant le couplage en série ou en parallèle afin d'obtenir des tensions de sorties exotiques ou symétrique, ou d'augmenter le courant disponible en sortie.

Réalisation :
- Montage rail DIN ou mural
- Connecteur a vis débrochable, raccordement jusqu'à 6 mm²
  ou bornier fixe jusqu'à 16mm² selon courant de sortie.
- Boitier Polycarbonate renforcé fibres de verre
- Classe d'inflammabilité UL 94-V0
- Indice de protection IP20
- Forte résistance aux vibrations et aux chocs
- Faible sensibilité à l'humidité et aux poussières
- Protection contre les surcharges.
- Protection contre les court-circuits permanant.
- Protection thermique (limitation de la puissance de sortie).
- Refroidissement par Ventilation forcée
  (AL200 : double ventilation , AL200L simple ventilation)
- Filtre CEM incorporé conforme à EN55022 classe A

réalisation spécifique sur demande:
Tension de sortie simple : 24, 30, 48, 72, 110, 125V, 127V,....
ou symétrique : +/-12 , +/-15, +/-24 ,+/-48 , +/-125V,…

Préconisations de mise en œuvre et de montage:
- protection primaire par fusible recommandé (15A retardé)
- respecter un positionnement permettant une bonne ventilation

Synoptique

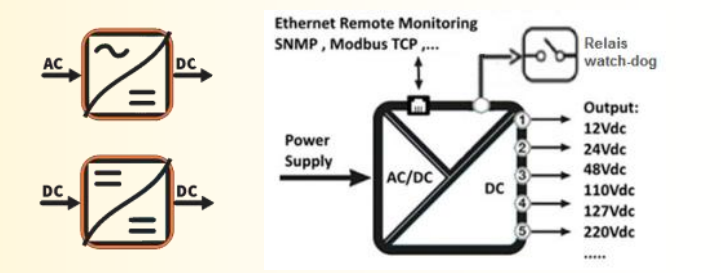

Version et code commande:

Demande de devis

AL200	**-U-i**	**:** (double ventilation redondante)	2500 watts maxi
AL200HD	**-U-i**	**:** (haute densité ventilation redondante)	3000 watts maxi
AL200HT	**-U-i**	**:** (version haute température)	
AL200HV	**-U-i**	**:** (version entrée haute tension)	300 watts maxi
AL200L	**-U-i**	**:** (simple ventilation)	2000 watts maxi

- **U** : tension de sortie : 24v,….,110V,…..,127V,…..,220V,….
- **i** : courant de sortie

Option :
- **D** Diode de sortie permettant la mise en parallèle
- **Wd** Sortie Relais watchdog contrôle de tension de sortie
- **S2,S3,S4,S5,S6** de 2 à 6 sorties isolées. (4 sorties AL200L)
- **/S** recopie analogique 0..10V ; 4...20mA du courant fourni
- **/HT** version haute température (75°C)
- **/NV** version non ventilée (convection naturelle)

Communication : (surveillance tension et courant de sortie)
- **SNMP** (liaison Ethernet monitoring protocole SNMP)
- **CMTCP** (liaison Ethernet monitoring protocole Modbus-TCP)

AL200R-WD : 2 alimentations interne redondante (mise en parallèle) avec 2 relais signalant le bon fonctionnement de chaque alimentation
AL200V : version sortie ajustable
AL200FIL : version redressé filtré (applications : moteur / contacteur)

Alimentation

Tension d'entrée standard	85….265Vac / 100...370Vdc
Tension d'entrée haute	180....550Vac / 254...780Vdc
Fréquence d'entrée	DC ou 47….440Hz
Rendement typique	> 90%
Facteur de puissance	> 0.94 @230Vac à pleine charge
Courant d'appel	60A typique

Sortie

Précision ajustage de sortie	+/-2% max (+/-1% sur demande)
Régulation de sortie	+/-2% max. (pleine charge)
Régulation en ligne (variation d'entrée) :	+/-0.5%
Ondulation de sortie	< 1% max (limité à 20MHz)
stabilité en température	+/-0.02%/°C typique
Bruits et ondulation résiduelle :	< 100mVcàc (bande de 20MHz)
Protection court circuit continue , redémarrage automatique	
Protection surcharge	110% à 140% du courant nominal
Fréquence de découpage	60kHz typique
Temps de maintien de sortie	50ms typique

Relais Watchdog (caractéristiques suivant modèle)

Contact inverseur libre de potentiel

Isolation (tenue diélectrique)		500Vac ou 3000Vac
Tenue tension de choc (1.2 / 50 µs)		2000V ou 6000Vac
Pouvoir de coupure Ac : 250Vac (400Vac)	6Aac	2000VA
Pouvoir de coupure Dc :	300Vdc 0.3Adc	90W
Pouvoir de coupure Dc :	30Vdc 1Adc	30W

Caractéristiques de puissance de sortie en fonction de la tension d'entrée

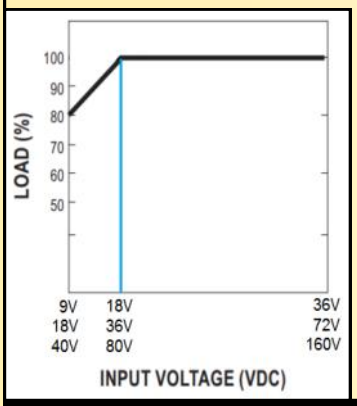

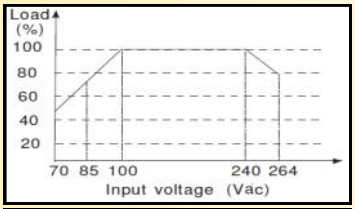

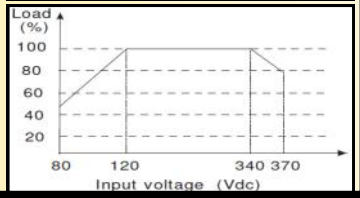

ENVIRONNEMENT

Température de fonctionnement AL200 :	-25°C à 60°C
Température de fonctionnement AL200-HT :	-25°C à 75°C
Température de fonctionnement AL200L :	-25°C à 55°C
Dérating en température 2.5% / °C au-delà de 50°C	
Température de stockage	-40 °C à 85 °C
Protection thermique	100°C interne
Hygrométrie	85 % (non condensé)
Resistance d'isolation	> 100 Mohms
Tension d'isolation	2500Vac (entrée / sortie) 1500Vac (entrée / terre) 500Vac (sortie / relais watchdog) 500Vac (sortie / terre)
Poids	3500g
MTBF (+25°C)	350 000 heures (hors ventilateur)
durée de vie utile	100 000 heures

Caractéristiques de puissance de sortie en fonction de la température ambiante

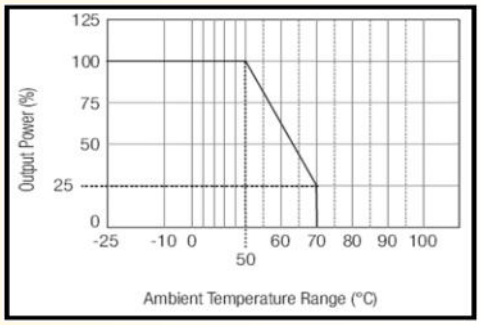

Electromagnetic compatibility 2014/30/UE / Low Voltage Directive 2014/35/UE

Immunity standard for industrial environments EN 61000-6-2		Emission standard for industrial environments EN 61000-6-4
EN 61000-4-2 ESD	*EN 61000-4-8 AC MF*	*EN 55011*
EN 61000-4-3 RF	*EN 61000-4-9 pulse MF*	*group 1*
EN 61000-4-4 EFT	*EN 61000-4-11 AC dips*	*class A*
EN 61000-4-5 CWG	*EN 61000-4-12 ring wave*	
EN 61000-4-6 RF	*EN 61000-4-29 DC dips*	

Entraxe pour montage en saillie :

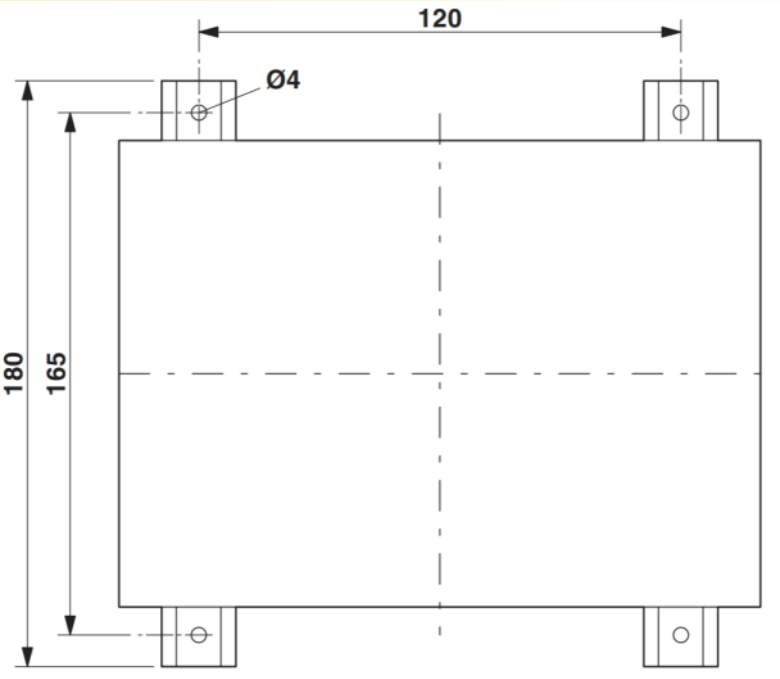

En raison de l'évolution constante des techniques et des normes, LOREME se réserve le droit de modifier sans préavis les caractéristiques des produits figurant dans ce document.

AL200-WD

Alimentation simple sans redondance

avec relais Watch-dog

Possibilité d'utiliser des modules de redondances externe:

http://www.loreme.fr/fichtech/MPA2.pdf

http://www.loreme.fr/fichtech/MPA3.pdf

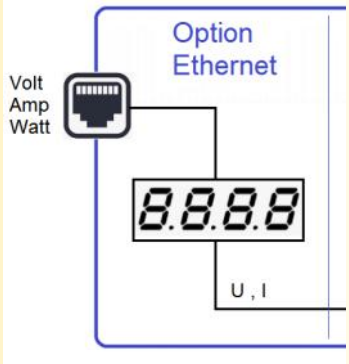

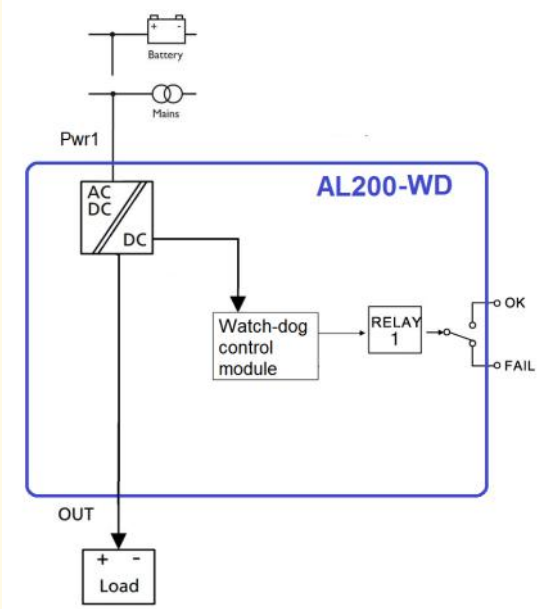

AL200D-WD

Alimentation incorporant une diode de mise en parallèle,
avec relais Watch-dog

pour assurer la fonction de redondance :
(fonctionnement avec une seule alimentation)
la puissance de sortie utile correspond à la puissance d'une alimentation.

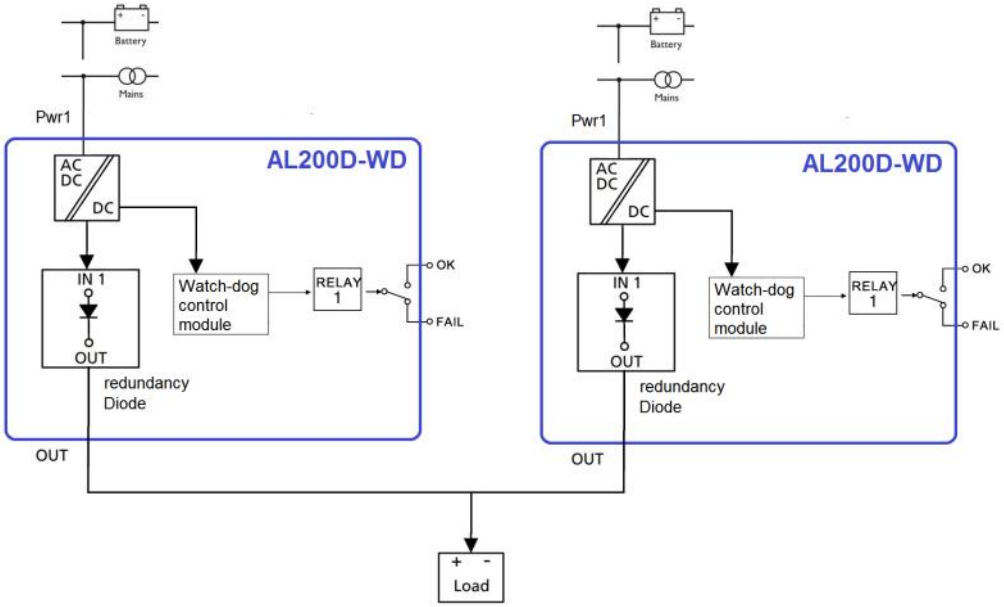

AL200R-WD

Alimentation double avec module de redondance et 2 relais Watch-dog

pour assurer la fonction de redondance :
(fonctionnement avec une seule alimentation)
la puissance de sortie utile correspond à la puissance d'un des deux blocs d'alimentation interne

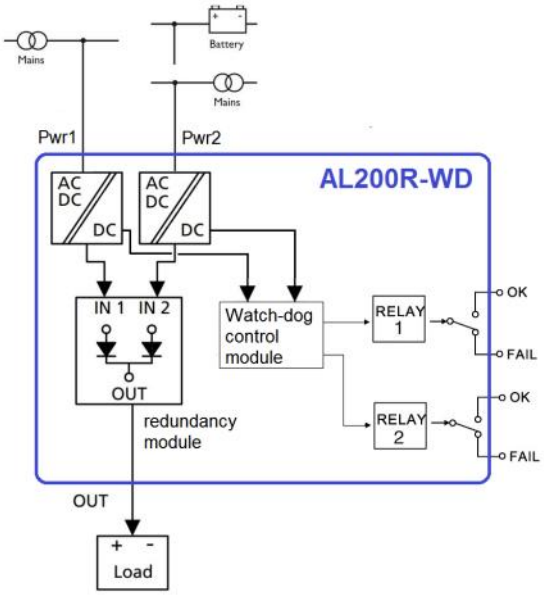

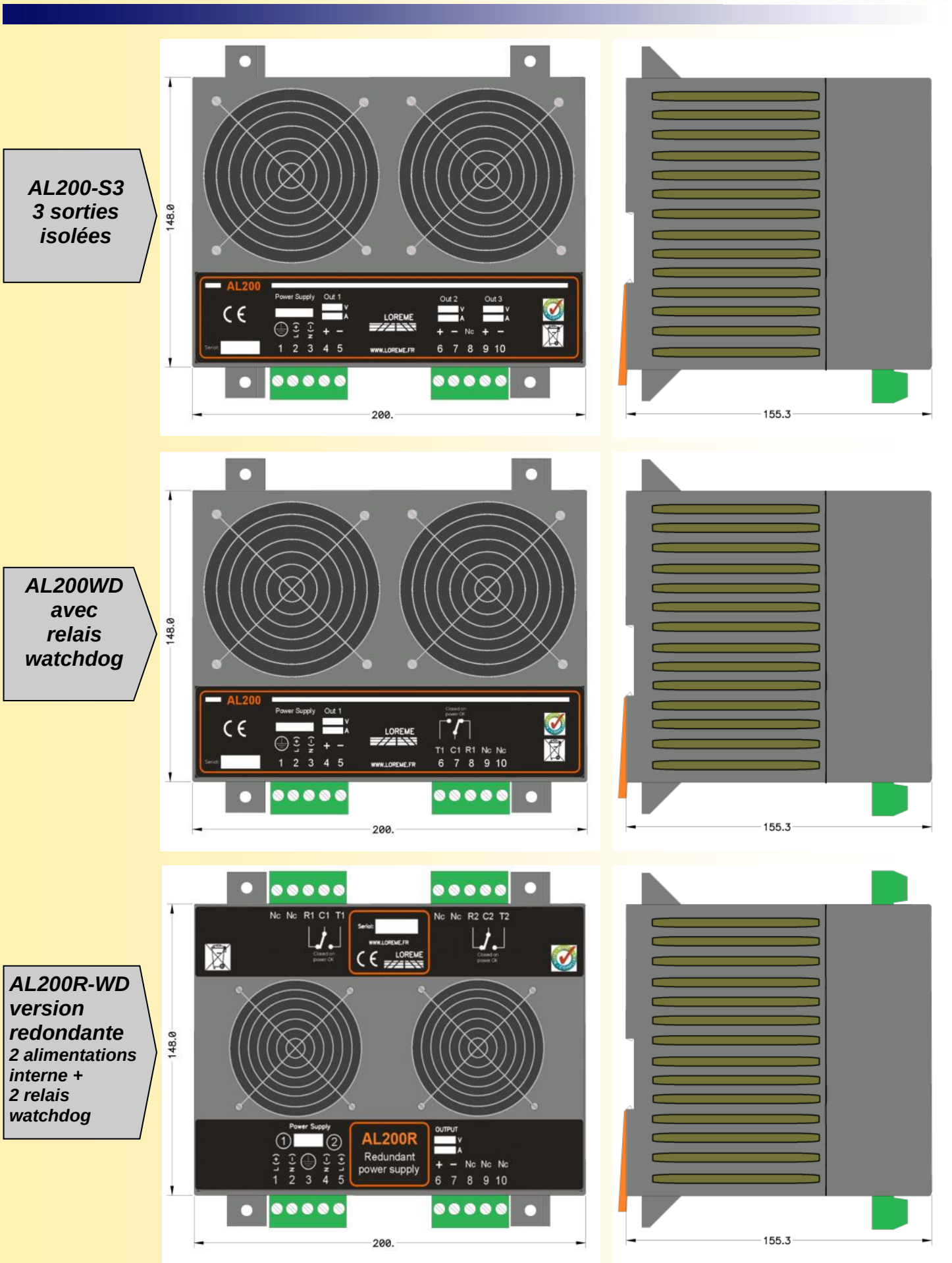

En raison de l'évolution constante des techniques et des normes, LOREME se réserve le droit de modifier sans préavis les caractéristiques des produits figurant dans ce document.

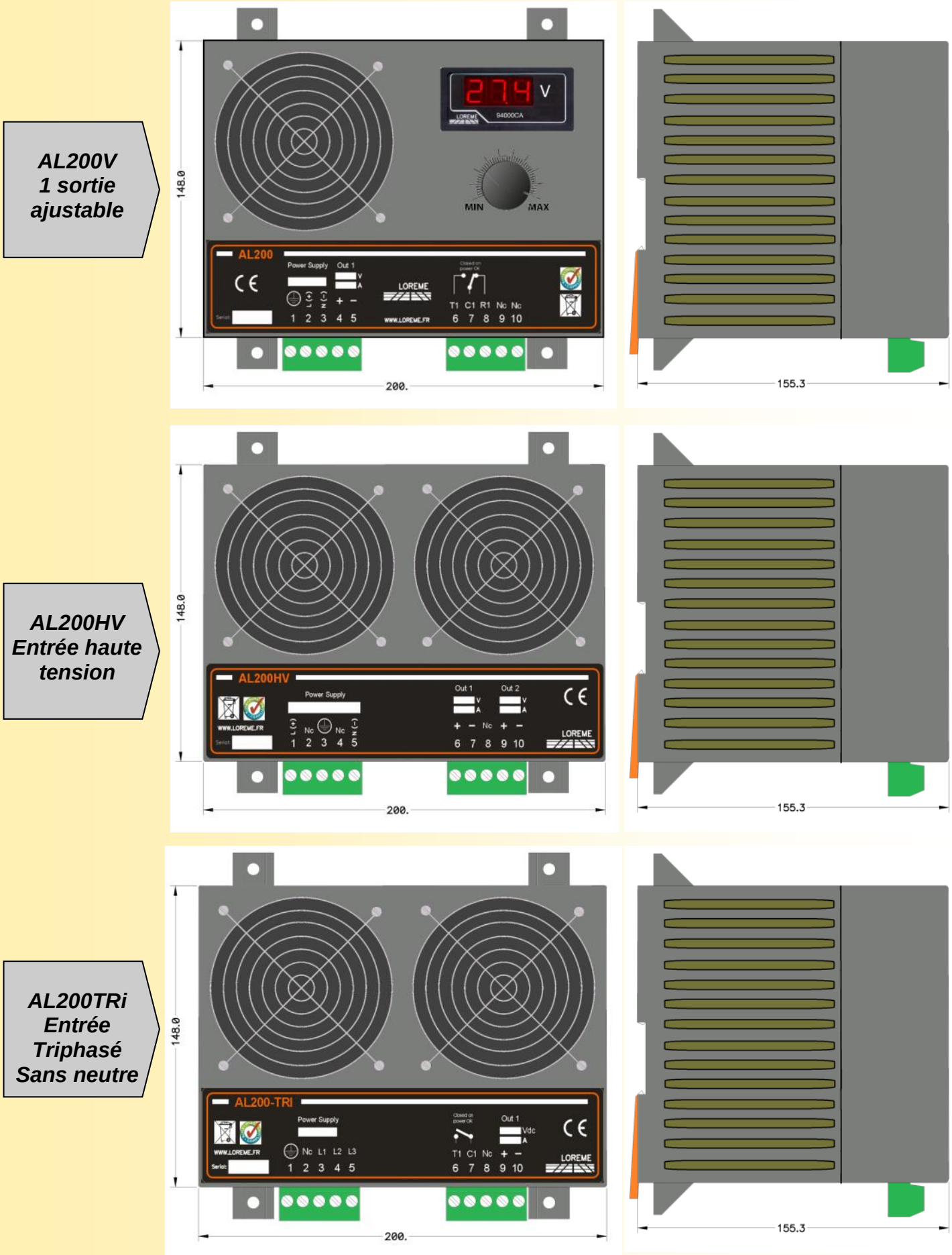
AL200V
1 sortie
ajustable
AL200HV
Entrée haute
tension
AL200TRi
Entrée
Triphasé
Sans neutre
148.0
200.
155.3
27.4 V
MIN
MAX
AL200
Power Supply
Out 1
LOREME
WWW.LOREME.FR
T1 C1 R1 Nc Nc
1 2 3 4 5
6 7 8 9 10
AL200HV
Out 2
Nc
AL200-TRI
L1 L2 L3
Vdc

AL200-S3
3 sorties Isolées + 3 entrées TOR de validation

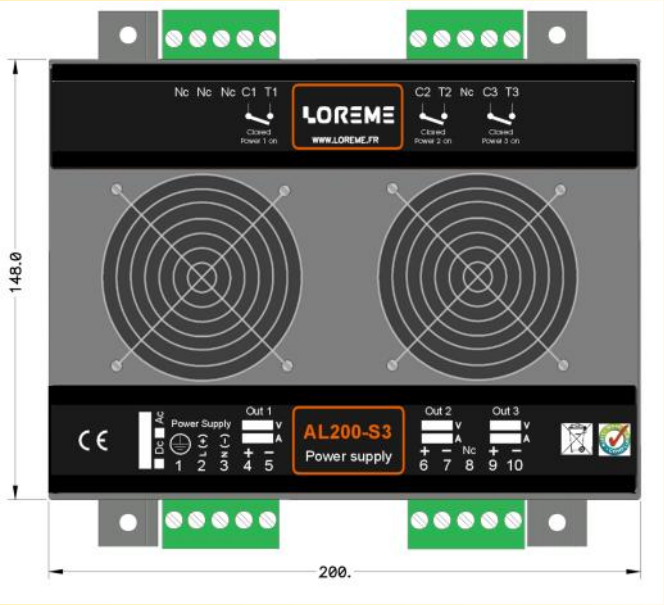

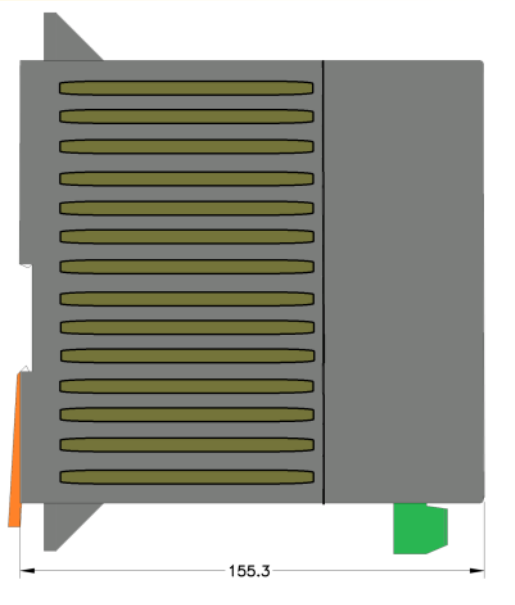

Exemple de réalisation

AL200 *entrée 400Vac*
sortie 110Vdc 600W

AL200L *entrée 230Vac*
sortie 110Vdc 1000W

AL200 *entrée 230Vac*
sortie 127Vdc 2000W

AL200R *2 entrées 230Vac*
1 sortie 127Vdc 2x 1000W redondante

AL200-S5 *entrée 230Vac*
5 sorties 115Vdc 200W isolées (1000W total)

En raison de l'évolution constante des techniques et des normes, LOREME se réserve le droit de modifier sans préavis les caractéristiques des produits figurant dans ce document.

Dégagement préconisé pour un refroidissement optimal

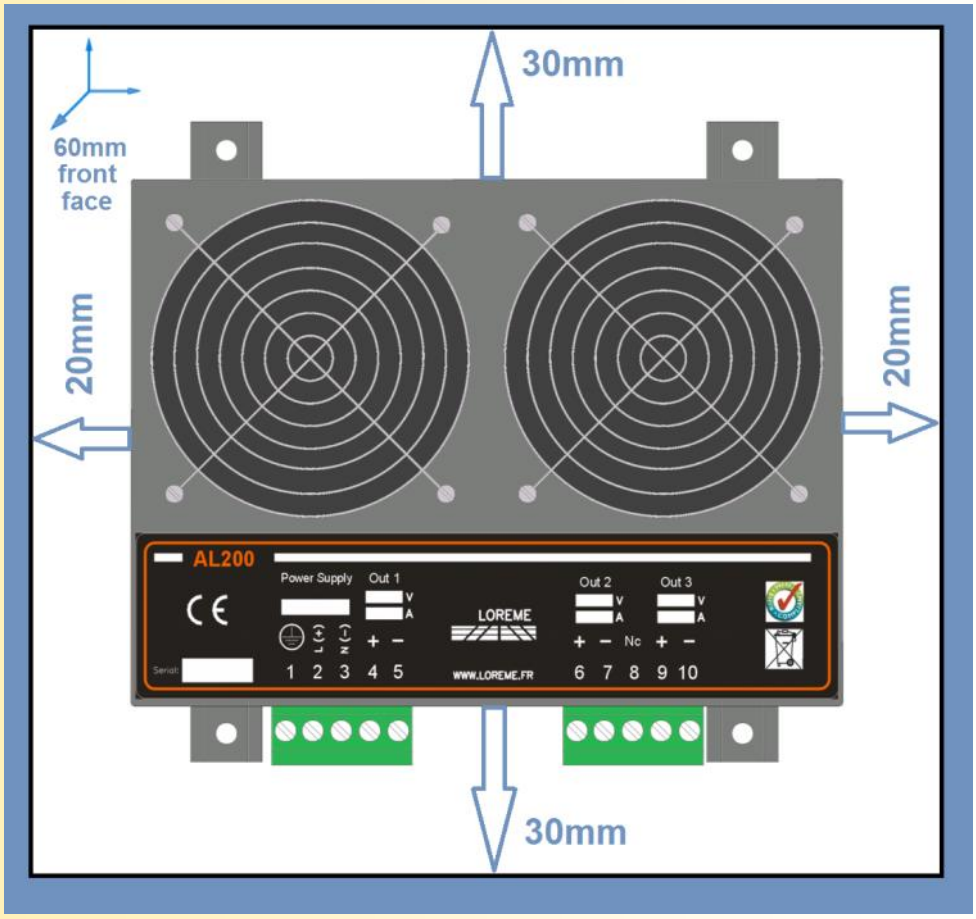
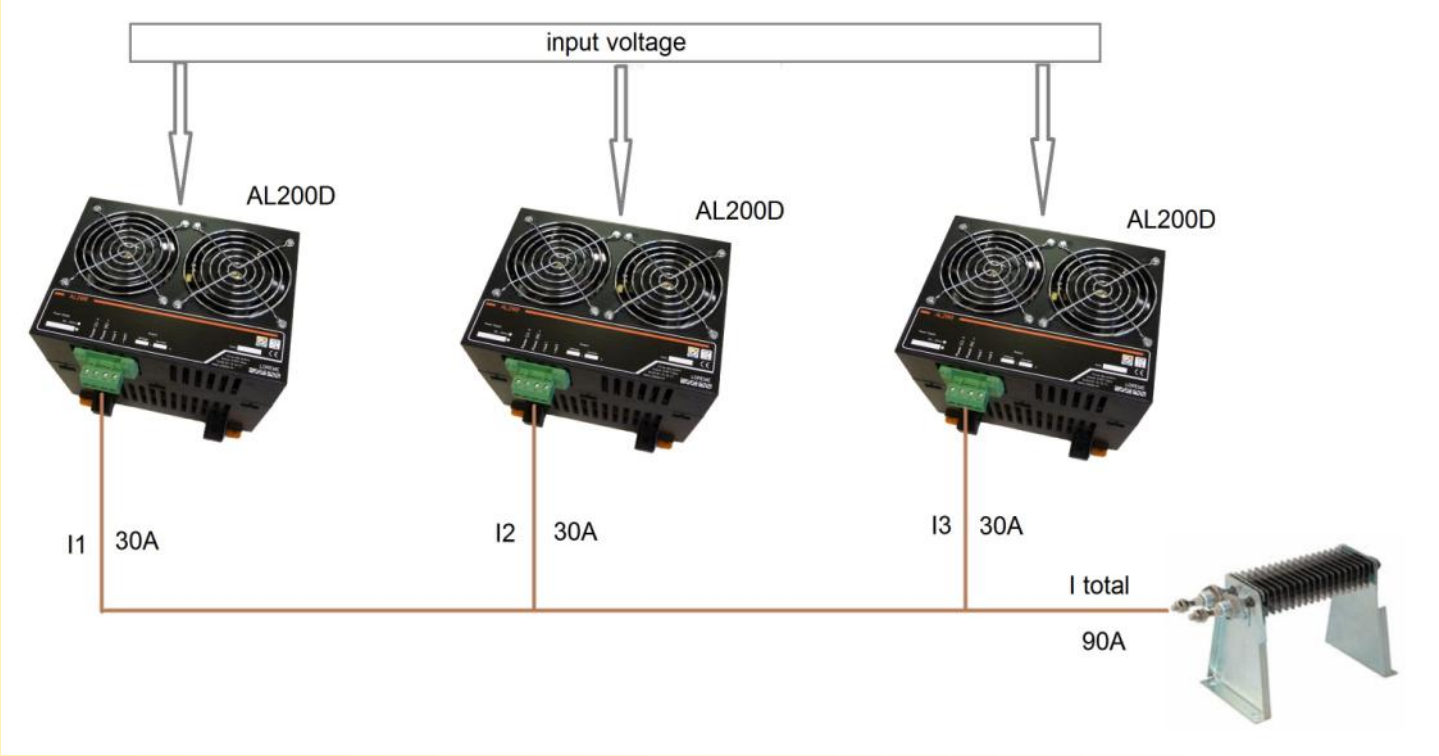
L'AL200D permet le partage de courant pour une seul charge, diode et circuit d'équilibrage de courant incorporé.